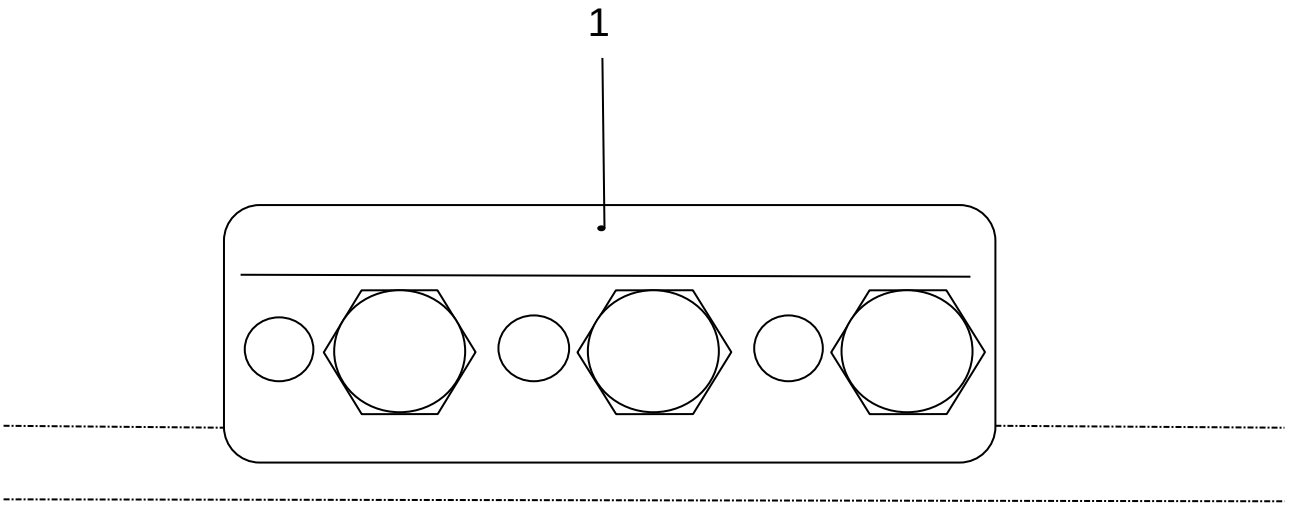

Fahrdraht - Stoßklemme

Pos.	Beschreibung	Menge/Typ					Bestell-Nr. Siemens AG	
		I	II	III	IV	V		
1	Fahrdraht-Stoßklemme	1	-	-	-	-	8WL4533-1	

AE=Alpine-Energie / 3EGF=Balfour Beatty Rail / E=Elektroline/ FF=Furrer + Frey / HA=Halfeneisen / H= Hilti / KM=Kummler+Matter
N=nkt cables / P=Pfisterer / PL= Powerlines / R=Ribe / 8WL Siemens

Mind. gleichwertiges Material sowie Bauarten und Bauweisen sind zugelassen.
Ausnahme: Fett dargestellte Bauteile (Benennung) gelten als Vorgabe
Vor Materialbestellung ist generell Rücksprache mit dem AG erforderlich

System-Nr.705801